РАСПОЛОЖЕНИЕ КОМПОНЕНТОВ
СИСТЕМА АВТОМАТИЧЕСКОГО РЕГУЛИРОВАНИЯ ТЕМПЕРАТУРЫ

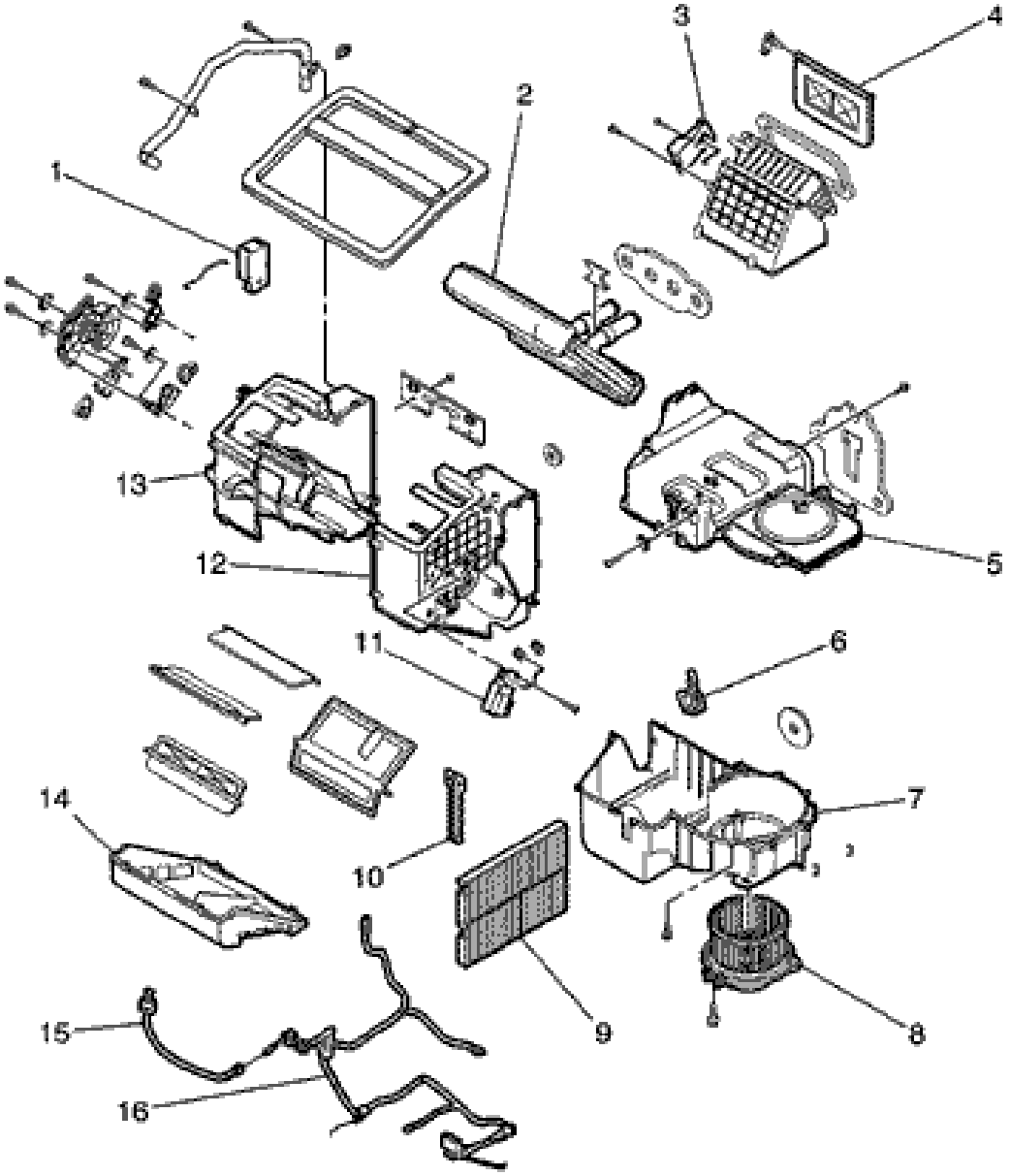

1. Электропривод управления режимом
2. Теплообменник обогревателя
3. Электропривод управления воздухозаборником
4. Заслонка воздухозаборника
5. Верхняя часть корпуса блока кондиционера
6. Силовой транзистор
7. Нижняя часть корпуса блока кондиционера
8. Электровентилятор
9. Фильтр кондиционера
10. Крышка фильтра кондиционера

11. Электропривод воздушной смесительной заслонки
12. Правая часть корпуса обогревателя
13. Левая часть корпуса обогревателя
14. Нижняя часть корпуса обогревателя
15. Датчик температуры охлаждающей жидкости
16. Жгут проводов

РАСПРЕДЕЛЕНИЕ ВОЗДУШНЫХ ПОТОКОВ - ТИПОВОЕ

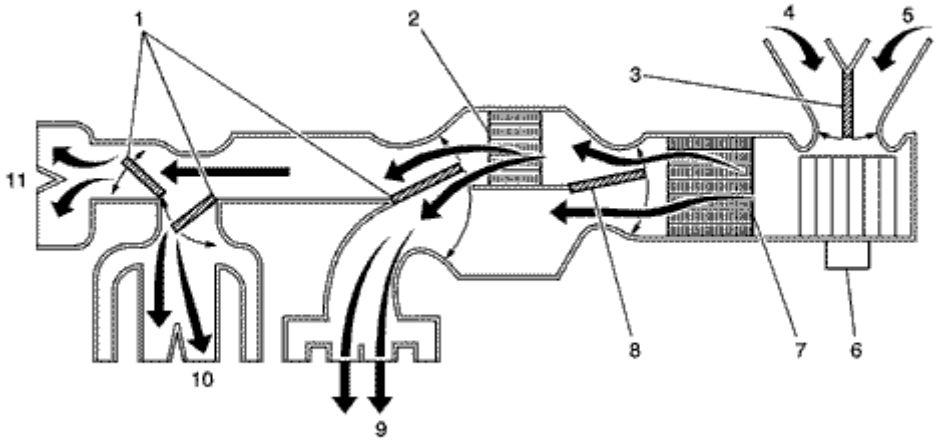

1. Заслонка режима
2. Теплообменник обогревателя
3. Заслонка вентиляции/рециркуляции
4. Внутренний воздухозаборник
5. Наружный воздухозаборник
6. Вентилятор
7. Испаритель (только с кондиционером)
8. Заслонка обогревателя (воздушного смесителя)
9. Наполные выпускные отверстия
10. Вентиляционные выпускные отверстия
11. Выпускные отверстия обдува стекол